Foundations®

KEEP INSTRUCTIONS FOR FUTURE USE.

Gaggle® Buggy Infant Seat

Model Covered: 4164077

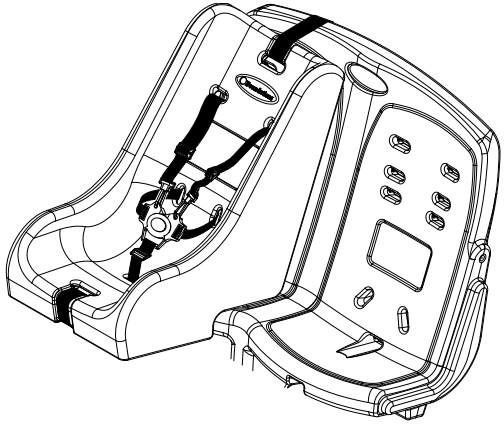

AB20045_G1

ASSEMBLY INSTRUCTIONS

- Adult assembly required.
- **Read all instructions BEFORE assembly and use**.
- Unpack carton, remove packing materials, safely dispose of properly or recycle where possible.

Record product information here.

Manufacture Date: _____

Model Number: _____

⚠ WARNING ⚠

For use with children whose weight is 25 lbs, (11.4 kg) or less.
Children MUST be buckled in the seats with harness properly adjusted.

⚠ WARNING ⚠

Avoid Serious injury To children From Falling or Sliding out:

- **Ensure seat is properly fastened to Gaggle® prior to each use.**
- **ALWAYS use harness provided to safely hold child into seat.**
- **Snugly adjust harness around child.**
- **NEVER leave children unattended, even when sleeping.**
- **Always keep children in view.**
- **When in operation or making adjustments always make sure children's body parts and fingers are clear of any moving parts.**
- **Always inspect harness for damage and excessive wear prior to use. Discontinue use and replace harness immediately if damaged.**

NOTES:
Keep instructions for future use.

Infant seat may be cleaned with a mild solution of soap and water.

Rinse well with clear water to remove soap solution.

Do not use abrasive cleaners.

Never use cleaners that may contain chemicals hazardous to children.

INFANT SEAT PARTS

Part Description	PART #	QTY
A. Infant seat	42300051	1
B. Harness	11100115	1
C. Seat Strap	11100117	1

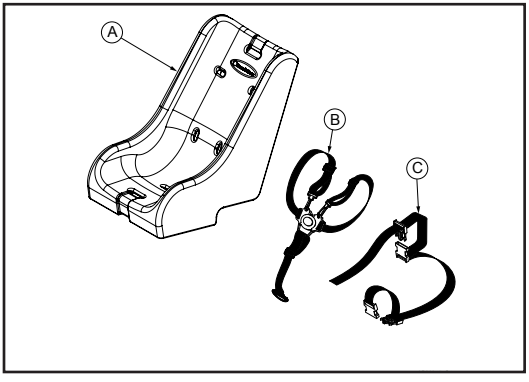

WARNING Assembly must be completed before child is placed in seat.

SEAT HARNESS INSTALLATION AND ADJUSTMENT
STEP 1

Harness routing:
Route clip (A) through seat back lower hole (B) .

Route Harness anchor (D) though center seat hole (C). Pull back up on crotch strap to lock in anchor.

See Figure 1 for routing.

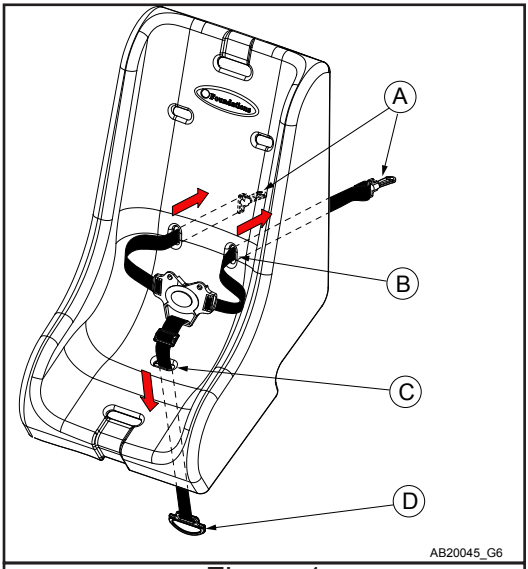

Figure 1

STEP 2

Harness routing:
Route clip (A) through infant seat back upper hole (E) .

Connect clip (A) to main buckle at clip hole (F) .

See Figure 2 for routing.

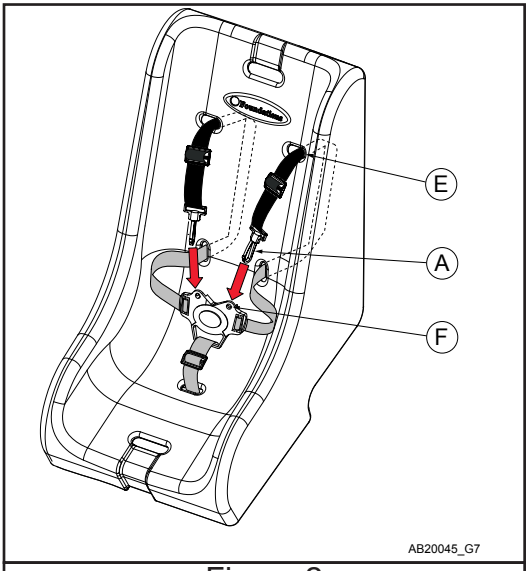

Figure 2

ATTACH INFANT SEAT TO GAGGLE SEAT

Seat Strap routing:
Place infant seat into buggy seat. Route female half of buckle (1) through bottom of hole (G) and snap to male half of buckle (1) until you feel and hear a click, Take free end of belt with buckle (2) and route <u>under</u> buggy seat and up the back of buggy seat.

Route male half of buckle (2) through back of hole (H) and through back of hole (J), over seat and snap to female half of buckle (2) until you feel and hear a click. Pull loose end of remaining belt (K) tight.
See figure 3

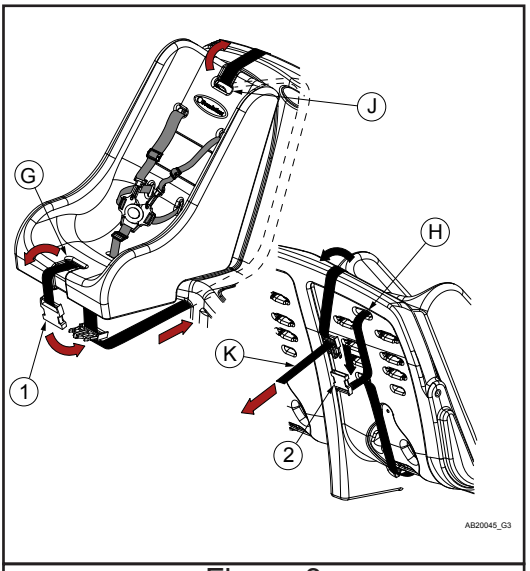

Figure 3

SECURE CHILD IN SEAT

Adjustment:
Place child in seat with buckle clips detached from center buckle. Top straps go over shoulders, waist straps wrap around child and snap into crotch strap on center buckle.
Snap buckle clips into center buckle until you hear and feel a click.

WARNING: Be careful to keep childs finger, body or clothes from catching in buckle.
Slip strap adjusters (L) on shoulders and on crotch strap along the belt webbing until child is secure.

To release buckle assembly press center button (M).

See figure 4

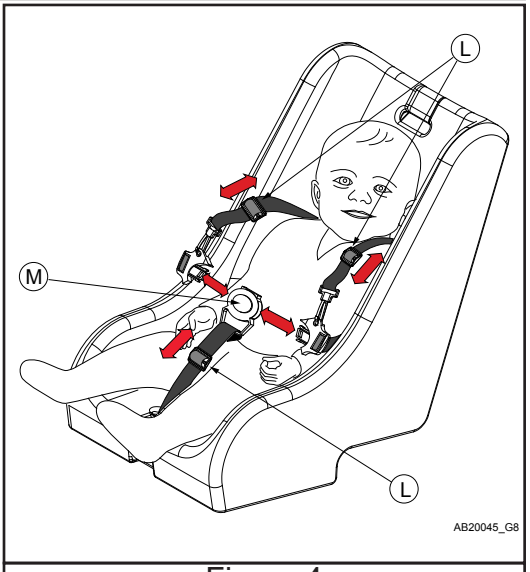

Figure 4

Foundations®

Siège de bébé buggy Gaggle®

Modèles couverts : 4164077

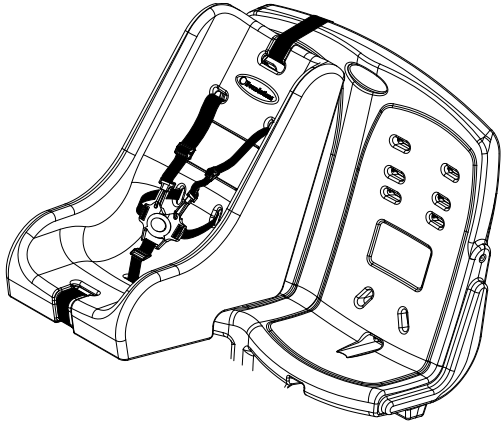

AB20045_G1

D'ASSEMBLAGE INSTRUCTIONS

- L'assemblage doit être effectué par un adulte.
- Veuillez lire toutes les instructions AVANT de commencer l'assemblage et l'utilisation du produit.
- Déballez le produit, enlevez les matériaux d'emballage et jetez-les de manière sécuritaire ou recyclez-les là où cela est possible.

Informations sur les produits d'enregistrement ici.

Numéro NIV : _____

Date de fabrication : _____

Numéro de modèle : _____

⚠ AVERTISSEMENT ⚠

Pour une utilisation avec les enfants dont wieght est de 25 livres, (11.4 kg) ou moins.

Les enfants doivent être attachés dans les sièges avec harnais correctement ajusté.

⚠ AVERTISSEMENT ⚠

Éviter les blessures graves aux enfants tombant ou en glissant sur:

- **Asegúrese de que el asiento está fijado adecuadamente a Gaggle® antes de cada uso.**
- **TOUJOURS utiliser le harnais prévu pour maintenir l'enfant en toute sécurité dans le siège.**

- **de bien ajuster le harnais autour de l'enfant.**

- **Ne laissez jamais les enfants sans surveillance, même quand il dort.**

- **Gardez toujours les enfants en vue.**

- **En cas de fonctionnement ou de faire des ajustements assurez-vous toujours Les parties et les doigts du corps de l'enfant sont éloignés de toute pièce en mouvement.**
- **Toujours inspecter harnais pour les dommages et l'usure excessive avant utiliser. Cesser d'utiliser et remplacer le faisceau immédiatement si endommagé.**

NOTES:
Conserver les instructions pour une utilisation future.

Siège bébé peut être nettoyé avec une solution d'eau et de savon.

Rincez abondamment à l'eau claire pour éliminer la solution de savon.

Ne pas utiliser de produits abrasifs.

N'utilisez jamais de nettoyants qui peuvent contenir des produits chimiques dangereux pour les enfants.

Parties de siège d'enfants

Description de la pièce	PART #	QTY
A. Siège pour bébé	42300051	1
B. Exploiter	11100115	1
C. Sangle de siège	11100117	1

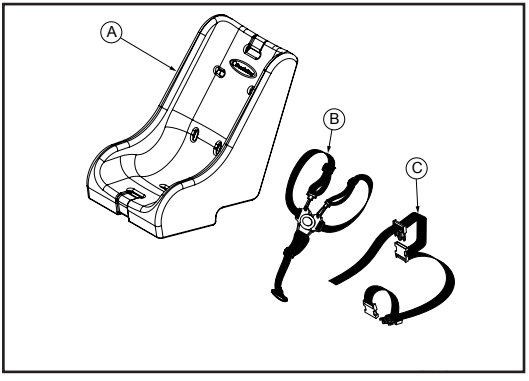

AVERTISSEMENT: L'assembly doit être terminée avant enfant est placé dans le siège.

INSTALLATION DU FAISCEAU ET RÉGLAGE DU SIÈGE
ETAPE 1

Harnais de routage:

Route clip de (A) à travers siège arrière inférieur trou (B).

Route Harness ancre (D) si le centre siège trou (C). Tirez sur la fourche sangle pour verrouiller ancrage.

Voir la Figure 1 pour le routage.

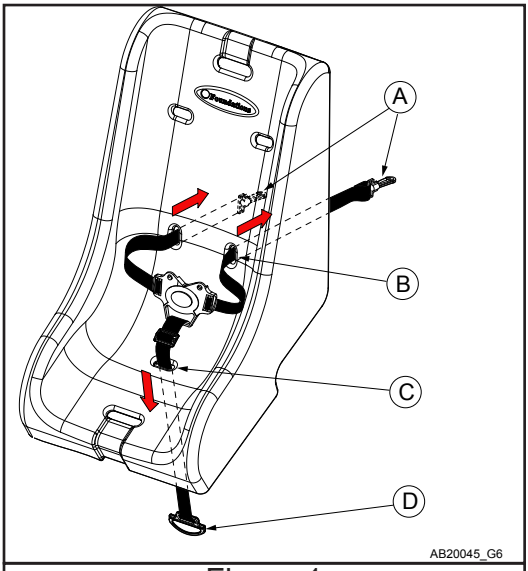

Figure 1

ETAPE 2

Harnais de routage:

Route clip de (A) à travers siège de bébé trou du haut du dos (E).

Branchez la pince (A) à boucle principale au niveau du trou du clip (F).

Voir la figure 2 pour le routage.

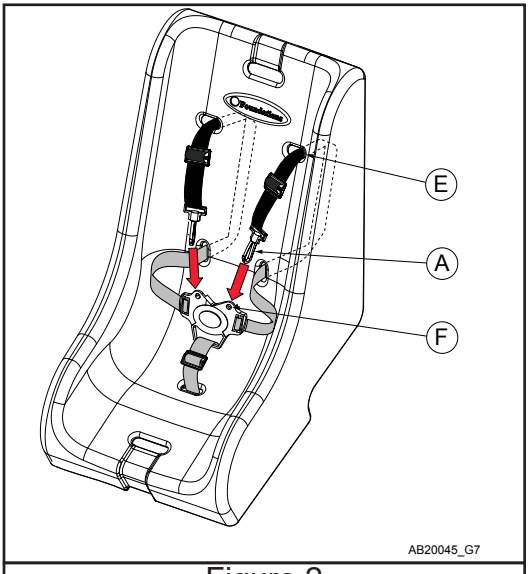

Figure 2

FIXEZ LE SIÈGE D'ENFANT À TRIPOTÉE SEAT

Seat routage du bracelet:
Placez siège pour bébé dans le siège du buggy. Route moitié féminine de la boucle (1) par le fond du trou (G) et clin d'oeil à moitié mâle de la boucle (1) jusqu'à ce que vous sentez et entendez un clic, Take extrémité libre de la ceinture avec boucle (2) et la voie sous le siège poussette et jusqu'à l'arrière du siège buggy.

Route moitié masculine de boucle (2) dans le fond du trou (H) et à travers le fond du trou (J), sur le siège et clin d'oeil à moitié féminine de la boucle (2) jusqu'à ce que vous sentez et entendez un clic. Tirez extrémité libre de rester ceinture (K) serré.

Voir figure 3

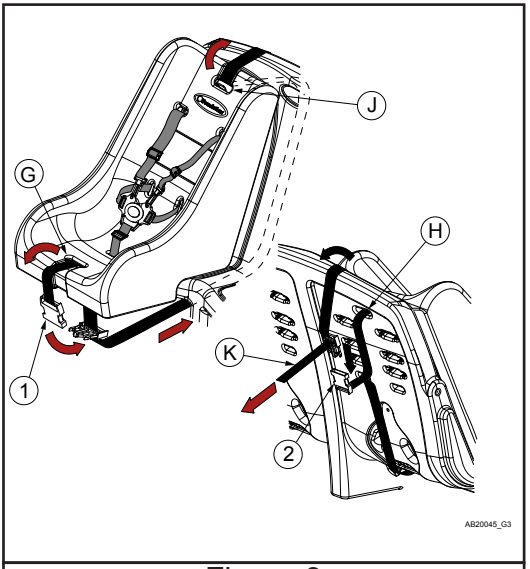

Figure 3

SÉCURITÉ ENFANT DANS LE SIÈGE

Ajustement:
Placer l'enfant dans le siège avec des clips de la boucledétachée de la boucle centrale. Top sangles passent sur les épaules, enveloppement des sangles de ceinture autour de l'enfant et se mettent en sangle d'entrejambe sur la boucle centrale. Enclenchez boucle des clips en boucle centrale jusqu'à ce que vous entendez et sentez un déclic.

AVERTISSEMENT: Soyez prudent de garder Childs doigt, le corps ou les vêtements d'attraper en boucle.
Glissez sangle de réglage (L) sur les épaules et sur la sangle d'entrejambe le long de la sangle de la ceinture jusqu'à ce que l'enfant est en sécurité.

Pour libérer boucle assemblée centre de presse bouton (M).

Voir la figure 4

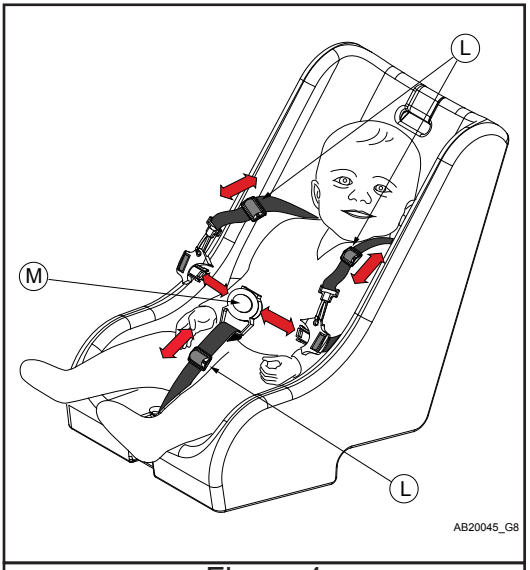

Figure 4

Foundations®

GUARDE LAS INSTRUCCIONES PARA UTILIZACIÓN FUTURA.

Gaggle® Buggy Asiento Para Bebés

Modelo de cubierta: 4164077

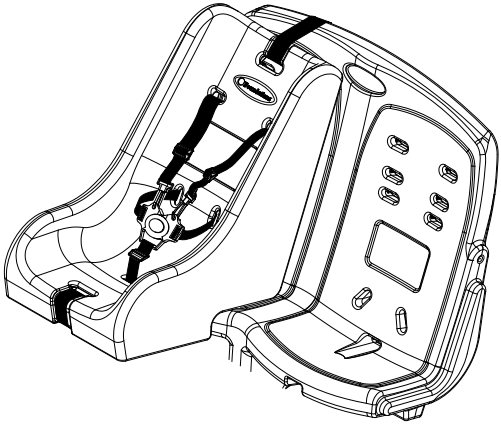

AB20045_G1

INSTRUCCIONES PARA EL ENSAMBLAJE

- Se requiere que el ensamblaje sea realizado por adultos.
- Lea todas las instrucciones ANTES de ensamblarlo y usarlo.
- Desempaque la caja de cartón, retire los materiales de empaque y deséchelos de forma segura o recíclelos, si fuera posible.

Informations sur les produits d'enregistrement ici.

Número VIN: _____

Fecha de fabricación: _____

Número de modelo: _____

⚠ ADVERTENCIA ⚠

Pour une utilisation avec les enfants dont wieght est de 25 livres, (11.4 kg) ou moins.
Les enfants doivent être attachés dans les sièges avec harnais correctement ajusté.

⚠ ADVERTENCIA ⚠

Éviter les blessures graves aux enfants tombant ou en glissant sur:

- **Assurez siège est bien fixé à Gaggle® avant chaque utilisation.**
- **TOUJOURS utiliser le harnais prévu pour maintenir l'enfant en toute sécurité dans le siège.**
- **de bien ajuster le harnais autour de l'enfant.**
- **Ne laissez jamais les enfants sans surveillance, même quand il dort.**
- **Gardez toujours les enfants en vue.**
- **En cas de fonctionnement ou de faire des ajustements assurez-vous toujours Les parties et les doigts du corps de l'enfant sont éloignés de toute pièce en mouvement.**
- **Toujours inspecter harnais pour les dommages et l'usure excessive avant utiliser. Cesser d'utiliser et remplacer le faisceau immédiatement si endommagé.**

NOTES:
Conserver les instructions pour une utilisation future.

Siège bébé peut être nettoyé avec une solution d'eau et de savon.

Rincez abondamment à l'eau claire pour éliminer la solution de savon.

Ne pas utiliser de produits abrasifs.

N'utilisez jamais de nettoyants qui peuvent contenir des produits chimiques dan gereux pour les enfants.

PIÈCES DE SÉCURITÉ POUR NOURRISSONS

Référence Description	PARTIE #	QTY
A. Siège pour bébé	42300051	1
B. Exploiter	11100115	1
C. Sangle de siège	11100117	1

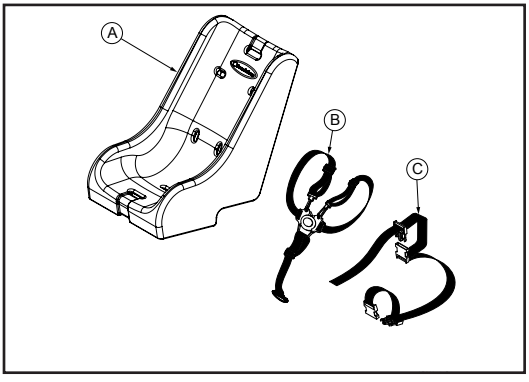

ADVERTENCIA: Asamblea debe completarse antes de niño es colocado en el asiento.

ASIENTO DE INSTALACION CABLES Y AJUSTE
PASO 1

Aproveche enrutamiento:

Ruta clip de la (A) a la sede de espalda baja orificio (B).

Ruta del anclaje del arnés (D) aunque el centro asiento agujero (C). Saque una copia de seguridad en la entrepierna correa para fijar el ancla.

Ver Figura 1 para el enrutamiento.

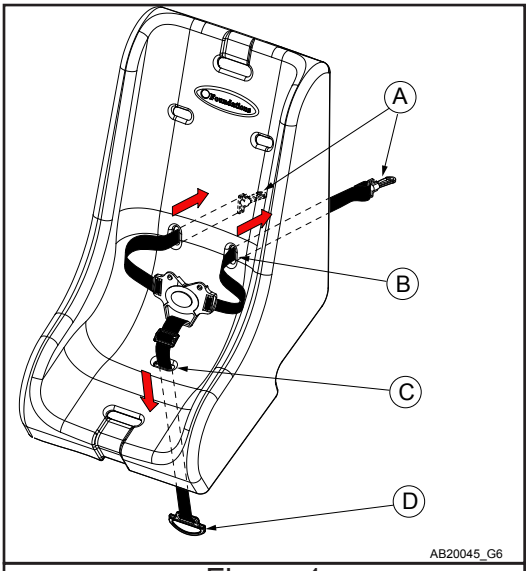

Figura 1

PASO 2

Aproveche enrutamiento:

Ruta clip de la (A) a la silla de bebé (E) agujero superior de la espalda.

Conecte el clip de (A) a hebilla principal en agujero del clip (F).

Ver la Figura 2 para el encaminamiento

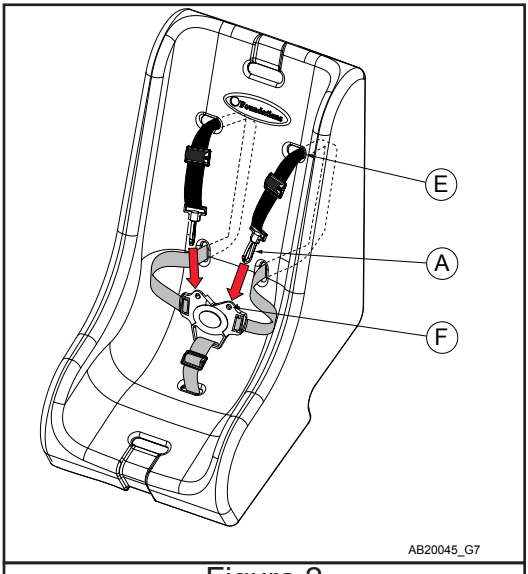

Figura 2

FIJE ASIENTO INFANTIL PARA MANADA ASIENTO

Enrutamiento correa del asiento:
Coloque el asiento infantil en el asiento del cochecito. ruta mitad femenina de la hebilla del (1) al fondo del agujero (G) y complemento a la mitad masculina de la hebilla (1) hasta que se sienta y escuche un clic, Tomar extremo libre del cinturón con hebilla de (2) y la ruta bajo el asiento buggy y el respaldo del asiento con errores.

Ruta mitad masculina de la hebilla (2) por la parte trasera del agujero (H) y por la parte trasera del agujero de (J), con el asiento y la presión a la mitad femenina de la hebilla (2) hasta que se sienta y escuche un clic. Tire el extremo suelto de la cinta restante (K) apretado.

Véase la figura 3

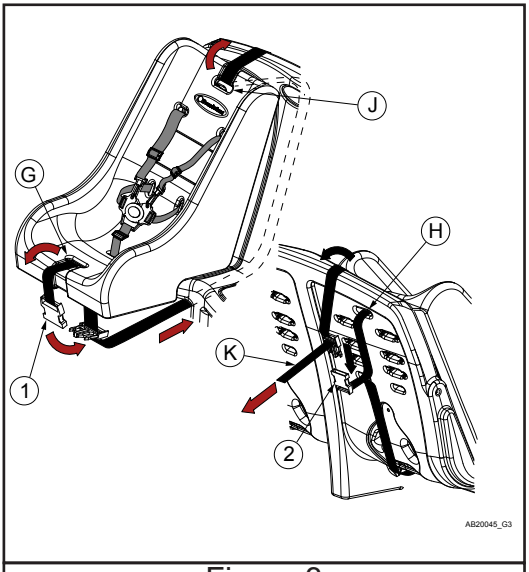

Figure 3

NIÑO SEGURO DE ASIENTO

Ajuste:
Coloque al niño en el asiento con los clips de la hebilla separado del centro de la hebilla. Top tirantes van sobre los hombros, correas de cintura del abrigo alrededor del niño y tomara su cinturón de la entrepierna en el centro de la hebilla.
Coloque la hebilla clips en el centro de la hebilla hasta oír y sentir un clic.

ADVERTENCIA: Tenga cuidado de mantener los dedos del niño, el cuerpo o la ropa se enganche en la hebilla.
Deslice los ajustadores de la correa L en los hombros y en la correa de la entrepierna a lo largo de la correa del cinturón hasta que el niño esté seguro.

Para liberar la hebilla del conjunto de prensa Centro botón (M).

Ver figura 4

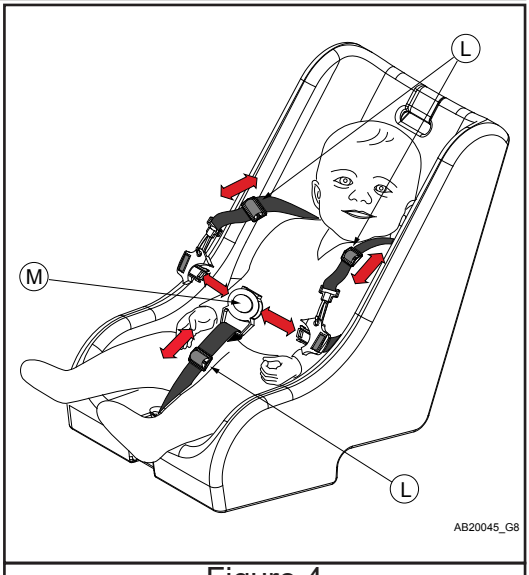

Figure 4